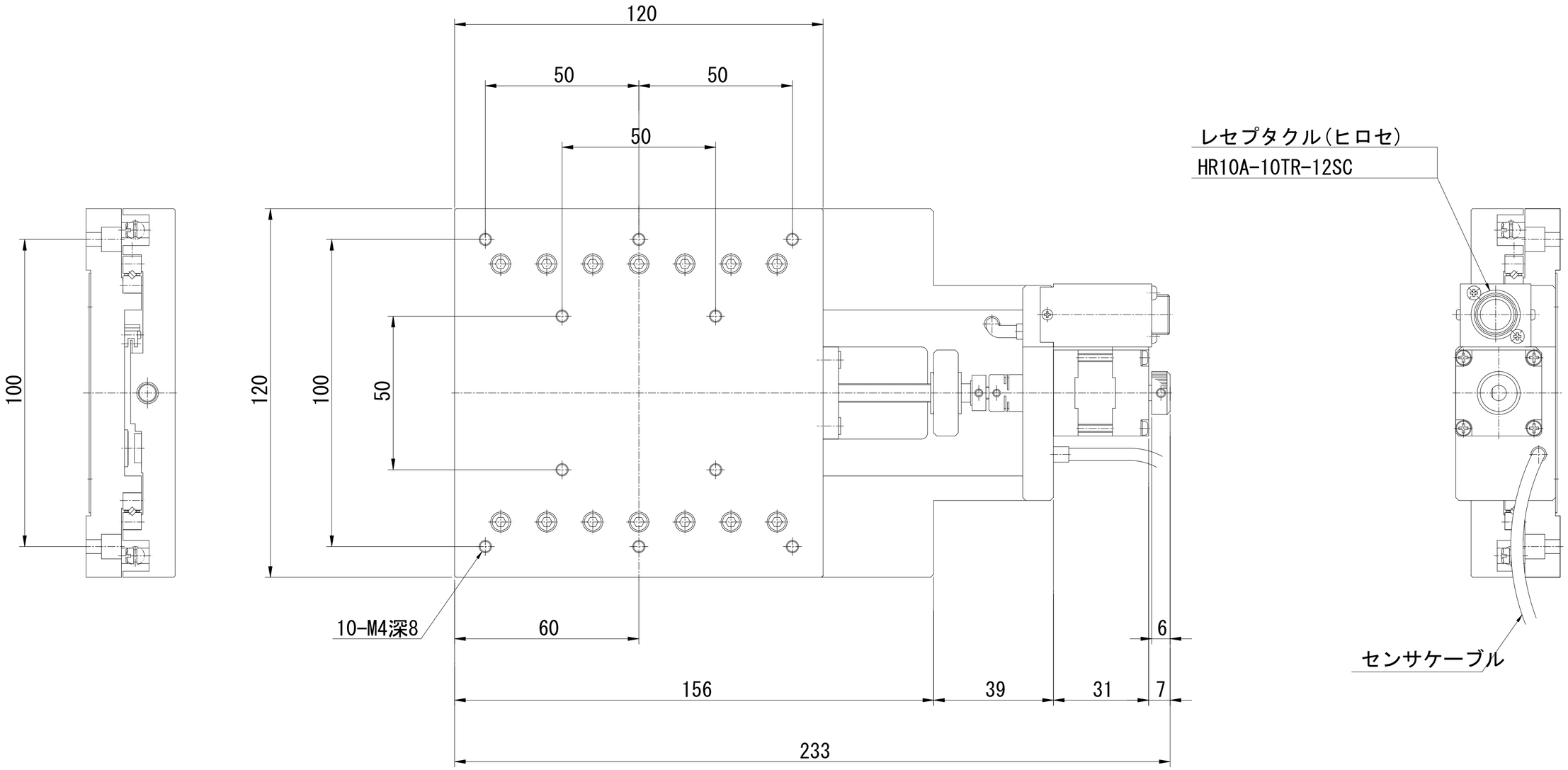
120
50
50
50
100
120
100
50
10-M4深8
60
6
156
39
31
7
233
レセプタクル(ヒロセ)
HR10A-10TR-12SC
センサケーブル

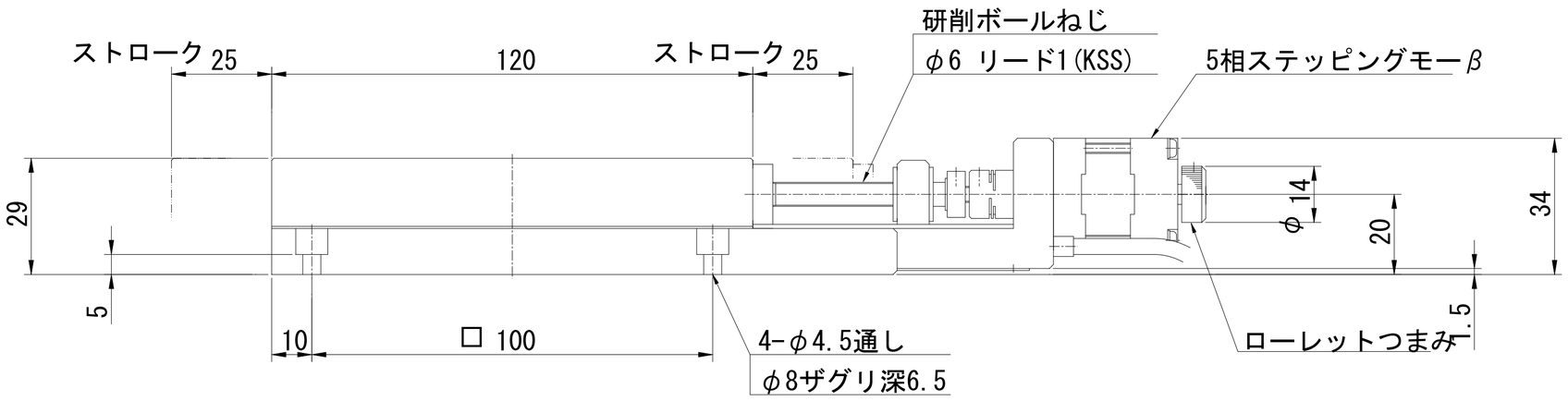
ストローク 25
120
ストローク 25
研削ボールねじ
φ6 リード1(KSS)
5相ステッピングモーβ
29
5
10
□ 100
4-φ4.5通し
φ8ザグリ深6.5
φ14
20
34
1.5
ローレットつまみ