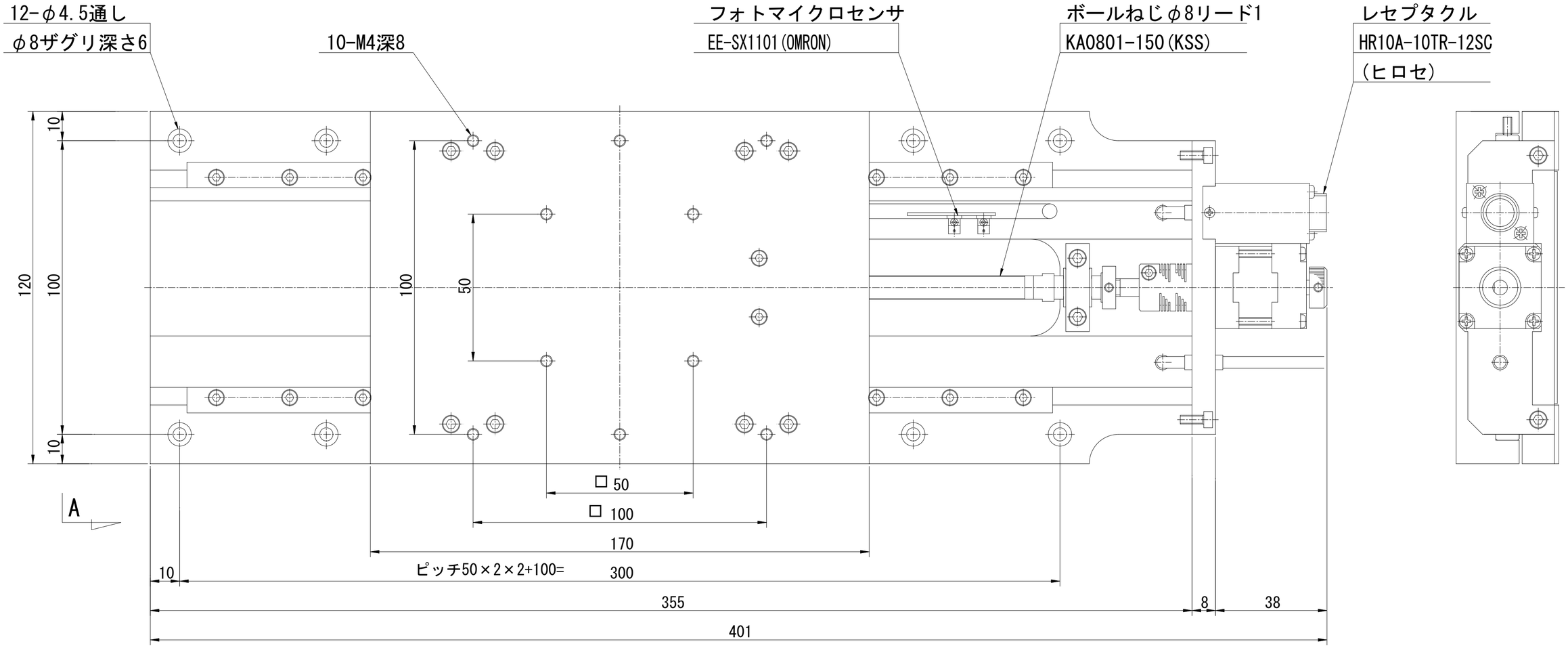
12-φ4.5通し
φ8ザグリ深さ6
10-M4深8
フォトマイクロセンサ
EE-SX1101(OMRON)
ボールねじφ8リード1
KA0801-150(KSS)
レセプタクル
HR10A-10TR-12SC
(ヒロセ)
120
100
10
10
100
50
□50
□100
170
ピッチ50×2×2+100=
300
10
355
8
38
401
A

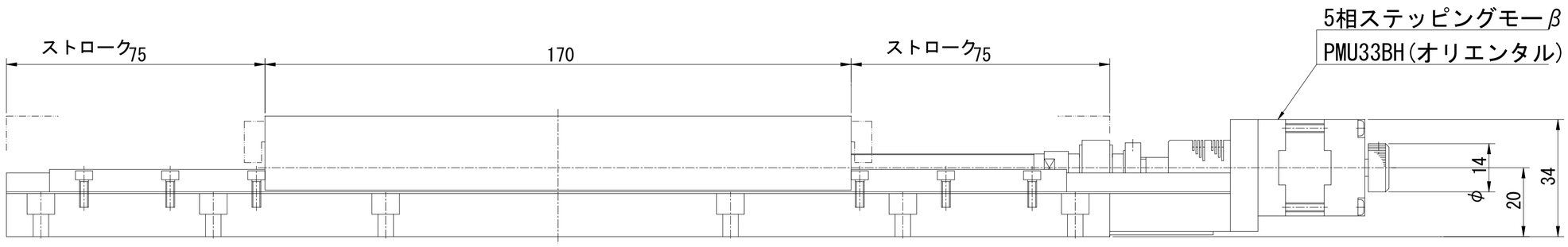
ストローク75
170
ストローク75
5相ステッピングモーβ
PMU33BH(オリエンタル)
φ14
20
34

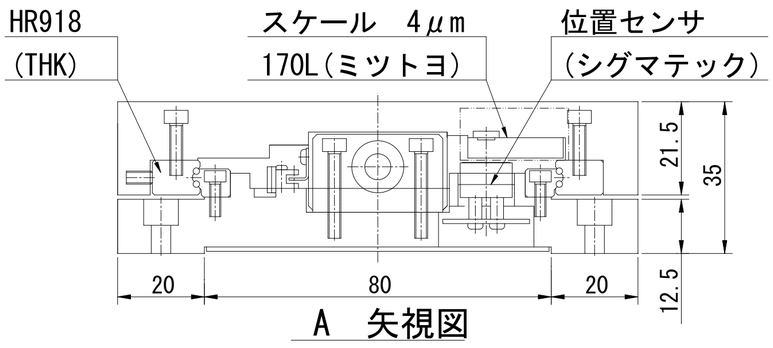
HR918
(THK)
スケール 4μm
170L(ミツトヨ)
位置センサ
(シグマテック)
21.5
35
12.5
20
80
20
A 矢視図